DOSIERUNG VON KUNSTFASERN

TYP FP 150

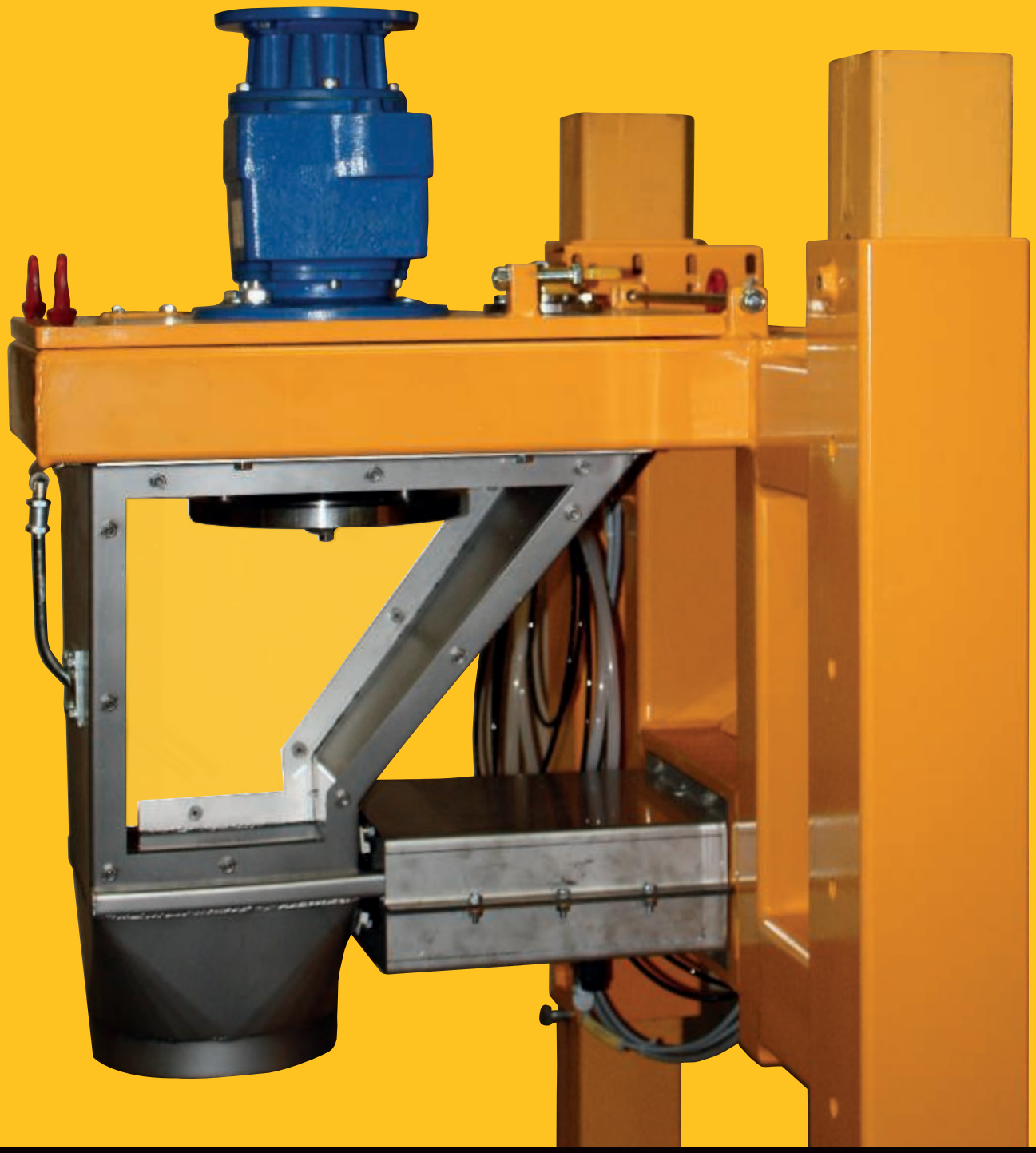

SKAKO
CONCRETE
- your concrete partner

DOSIERUNG VON KUNSTFASERN TYP FP 150

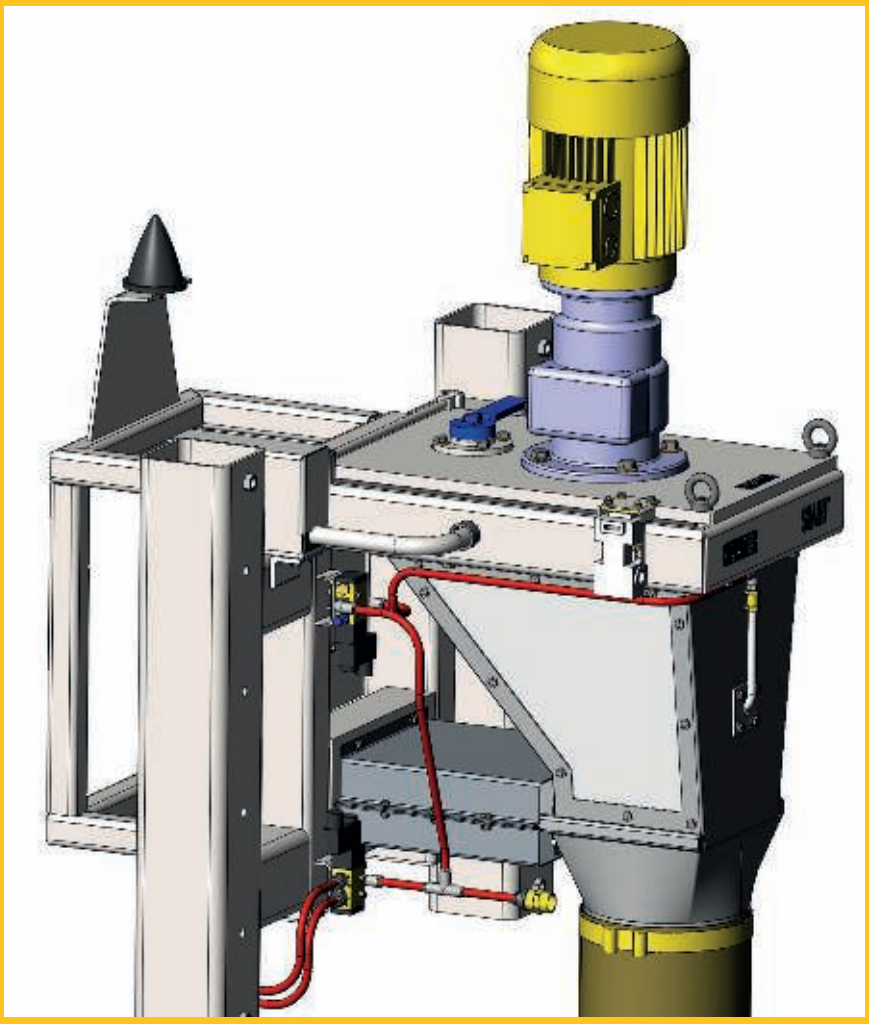

Die kompakte Einheit besteht aus Schneidkopf, Ausgangstrichter mit pneumatischem Schieber gegen Staub- und Feuchtigkeitseintritt sowie Überwachungsanzeigen für Faserstrangriss bzw. -stau.

Der Faserstrang kommt rein und trocken aus einem externen Magazin (nicht im Lieferumfang).

Die Faserdosierung erfolgt zeitproportional.

TECHNISCHE DATEN

Schnittlänge:
12 mm standardmäßig.
Längen von 24, 32 und 54 mm auf Anfrage.
6 mm gegen Aufpreis lieferbar.

Dosierkapazität:
ca. 2,6 m/Sek. entsprechend 50 g/Sek.

Wiederholgenauigkeit:
+/- 2 %

Vorbehalte:
Die angegebenen Daten hängen vom Fasertyp ab. Es können nicht alle Fasertypen verwendet werden.
SKAKO muss Fasertypen zu Testzwecken erhalten.

Das SKAKO CONCRETE Dosiersystem
sowohl für Einzelfasern (Monofilamentfasern), Monofilamentfasern in Bündeln und im Fasernetz (fibrillierte Fasern) aus Polypropylen und anderem Synthetikmaterial. Das System ist vollautomatisch und dosiert zeitproportional direkt in den Mischer, Aufzug, Zwischenbehälter oder auf den Bandförderer.

Das System ersetzt die manuelle Faserzuführung und gewährleistet:
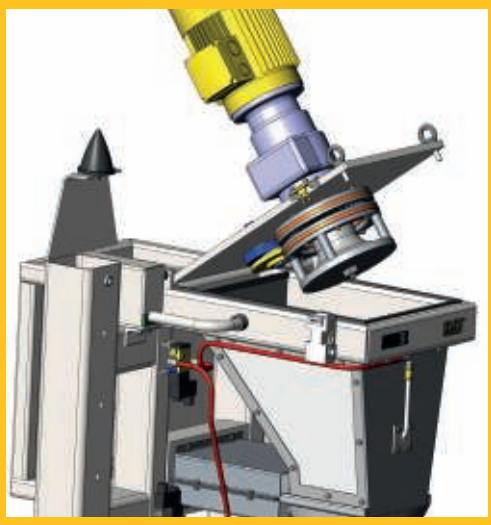
- **Präzise Faserdosierung**
- **Gute Faserverteilung während der Zuführung**
- **Keine Faserverklumpung in der Mischung**
- **Erhebliche Einsparungen beim Faserpreis**
- **Einfache Integration in die vorhandene Anlage**