SKAKO

Offene Siloausgeber
Typ FCE-3NL
mit Magnetvibrator

1.

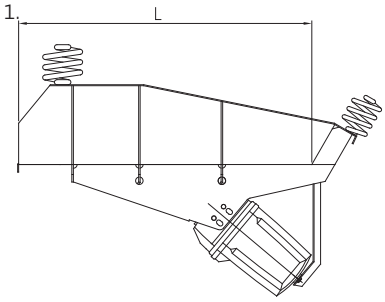

3.

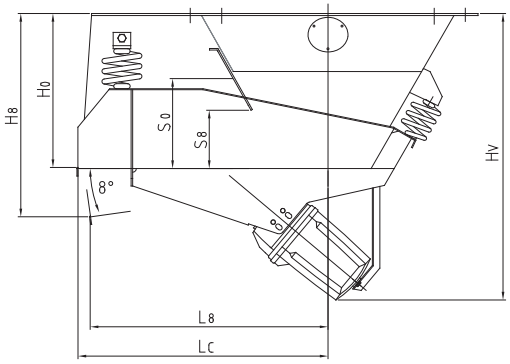

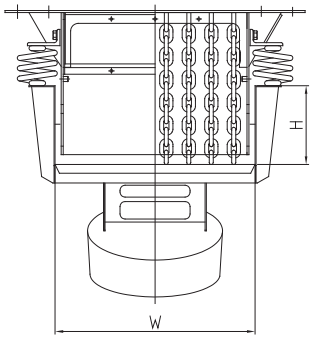

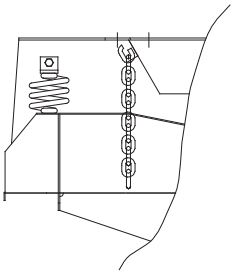

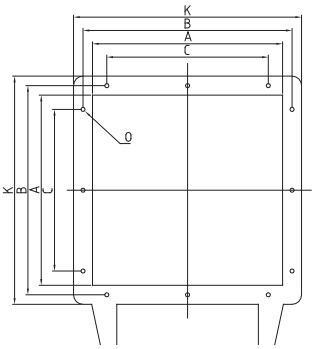

Siloausgeber Größe W/L0	Kapazität m3/h 2)		Abmessungen Förderrinne (mm)			Vibrator Typ 1)	Gewicht kg ohne Auskleidung		Einbauabmessungen (mm)												Durchmesser (0)	Anzahl (0)
	0°	8°	Breite (W)	Höhe (H)	Schleiss-blech 3)		1	3	L	L_c	H_0	H_v	L_8	H_8	S_0 4)	S_8 4)	A	B	C	K		
020/0025	6	8	200	80	3	2D	15	20	305	250	170	395	240	220	80	115	250	290	210	330	11	8
020/0050	10	10	200	80	3	4D	20	25	550	500	170	440	490	260	80	115	250	290	210	330	11	8
028/0036	12	16	280	112	3	4D	20	30	435	360	235	465	350	300	110	150	360	400	330	450	14	8
028/0071	18	20	280	112	3	8D	45	55	780	710	230	540	695	350	110	150	360	400	330	450	14	8
040/0050	35	44	400	160	3	8D	45	80	595	500	335	635	475	430	170	220	500	580	450	650	18	8
040/0100	45	60	400	160	3	20D	95	130	1090	1000	360	745	980	510	170	220	500	580	450	650	18	8
056/0071	75	100	560	225	4	20D	90	170	830	710	485	860	690	620	300	380	710	800	610	870	22	8
056/0125	80	105	560	225	4	50D	195	285	1365	1250	460	1015	1210	680	300	380	710	800	610	870	22	8
080/0100	175	225	800	315	5	50D	225	445	1170	1000	650	1150	950	850	365	475	1000	1100	2x425	1200	22	12
080/0160	185	240	800	315	5	100D	410	665	1780	1600	650	1310	1550	930	365	475	1000	1100	2x425	1200	22	12
100/0125	260	340	1000	400	5	100D	460	870	1560	1250	720	1400	1185	955	440	600	1250	1400	2x525	1490	27	12
100/0200	270	350	1000	400	5	2x100D	850	1315	2310	2000	720	1520	1935	1070	440	600	1250	1400	2x525	1490	27	12
125/0160	350	450	1250	500	6	2x100D	910	1750	1865	1600	1085	1890	1530	1385	620	790	1600	1750	2x650	1900	27	12

SKAKO VIBRATION ist berechtigt obige Angaben ohne vorherige Ankündigung zu ändern bzw. zu optimieren

05-01-2015

1) Gem. technischer Spezifikation für Magnetvibratoren und Steuerungen.
2) Die aufgeführten Fördermengen beziehen sich auf naturfeuchten Sand 0-3 mm.
(Fördermengenangabe in m3/h !).
3) mit Schleissblechauskleidung reduziert sich die maximale Fördermenge um etwa 25%.
4) Bei Austausch des Schichthöhenschiebers mit einem Kettenvorhang wird die Ausgeberöffnung um ca. 50% vergrößert.

Für weitere Informationen zur optimalen Ausgebergröße und Installationsmöglichkeiten setzen Sie sich bitte mit SKAKO VIBRATION in Verbindung

Offene Siloausgeber Typ FCE-3NL mit Magnetvibrator

Die Kapazität des Siloausgebers ist wie folgt regelbar:

Durch Neigung der Förderrinne
Je nach Schüttgut und Schleissblechauskleidung wird die maximale Fördermenge bei einem Neigungswinkel von 8° um etwa 30% erhöht.

Durch Justierung des Schichthöhenschiebers
Der höhenverstellbare Schichthöhenschieber ermöglicht eine variable Schüttguthöhe auf der Förderrinne.

Über die Steuerung
Die Steuerung ermöglicht eine stufenlose Regelung der Fördermenge von 0% bis 100%.

Auswahl der Siloausgebergröße:

Primär nach geforderter Kapazität in m3/h
Schüttdichten zwischen 0,3 - 5 t/m³ haben keinen bedeutenden Einfluss auf die Fördermenge von Siloausgebern mit Magnetvibratoren.

Sekundär gem. Korngröße und Schüttguteigenschaft
Die angegebenen Fördermengen sind normalerweise erreichbar wenn die Korngröße nicht größer als 1/10 der Förderrinnenbreite ist.

Die Siloausgeber können weitaus groberes Schüttgut verarbeiten, jedoch mit reduzierter Fördermenge.

Um Brückenbildung / Produktstau zu vermeiden (Schüttgut mit Korngröße über 1/3 der maximalen Schichthöhenschieberöffnung) ist die Ausführung mit vergrößerter Öffnung und Kettenvorhang empfehlenswert.

Ausführung / Design des Siloausgebers:

Alle Standardgrößen des Siloausgebers sind auch mit kürzerer Förderrinne lieferbar; die kleineren Siloausgeber sind für Schüttgut mit einem niedrigen Böschungswinkel auch in langer Version erhältlich.

Ein horizontal montierter Siloausgeber ergibt folgenden Böschungswinkel bei maximaler bzw. minimaler Öffnung des Schichthöhenschiebers.

Kurzer Siloausgeber: etwa 30° bzw. 15°.

Langer Siloausgeber: etwa 15° bzw. 7°.

Die Förderrinnen können mit Gummi, PEHD, PUR, Stahl usw. ausgekleidet werden. Die Schleiss-Auskleidung wird nach Art des zu fördernden Schüttguts gewählt (z. B. klebrig, korrosiv oder stark abrasiv).

Förderrinnen ohne Auskleidung sind zum Dosieren von selten geleerten Silos geeignet. Das Schüttgut darf leicht bis mittel abrasiv sein, z. B. Schotter, Sand oder Gemüse.

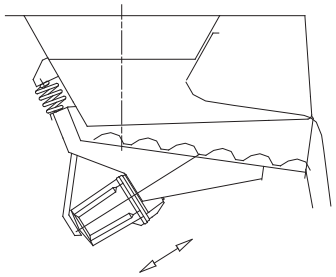

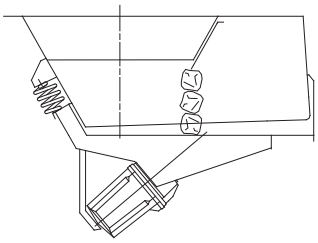

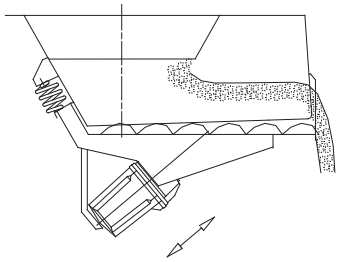

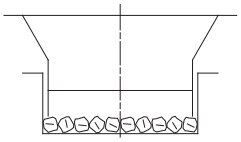

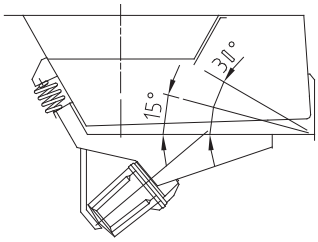

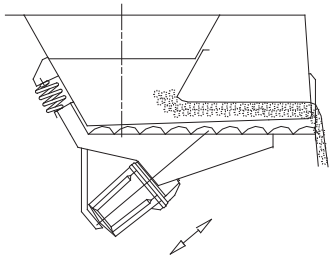

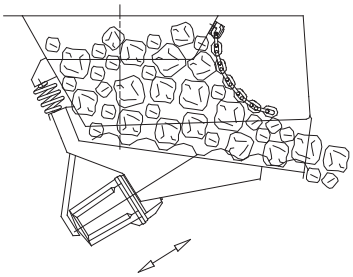

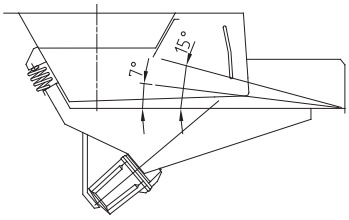

Für weitere Informationen zur optimalen Ausgebergröße und Installationsmöglichkeiten setzen Sie sich bitte mit SKAKO VIBRATION in Verbindung