Vorratsbunker Typ FVE-1N

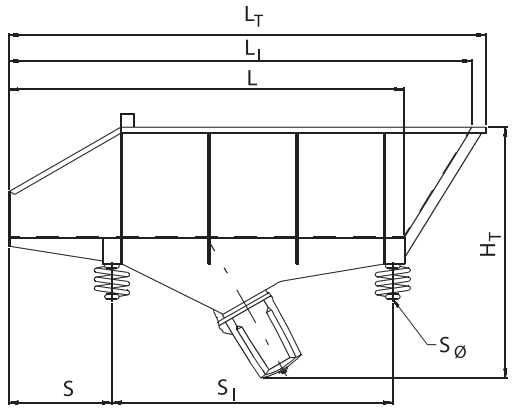

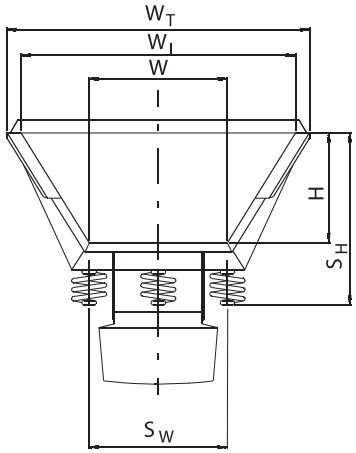

Auswahl der Vorratsbunkergröße

- Primär nach gewünschter Vorratsmenge in Litern oder gem. dern Füllvolumen der zu entleerenden Transportbehälter.
- Sekundär nach Produktgröße und Dosierfähigkeit des Materials.

INSTALLATION ANFORDERUNGEN (mm)															
Typ	Vibrator	W	H	L	W_I	W_T	H_T	L_I	L_T	S_W	S_H	S	S_I	$S_Ø$	Gewicht (kg)
FVE 071/0125M1NL	8D	315	250	900	630	715	670	1060	1100	315	415	230	650	13	65
FVE 140/0250M1NL	8D	400	315	1120	800	900	770	1320	1370	400	530	230	820	13	90
FVE 280/0500M1NL	20D	500	400	1400	1000	1110	930	1650	1710	500	665	370	870	18	170
FVE 560/1000M1NL	50D	630	500	1800	1250	1380	1175	2110	2175	630	785	470	1280	18	350
FVE 1120/2000M1NL	100D	800	630	2240	1600	1750	1480	2640	2720	800	970	590	1620	22	680
FVE 2240/4000M1NL	2x100D	1000	800	2800	2000	2170	1800	3300	3380	-	-	-	-	-	1200

SKAKO VIBRATION behält sich alle Rechte zu ändern oder zu verbessern, den oben genannten Spezifikationen ohne Ankündigung

Vibrationsförderrinnen Typ CCE-1NF

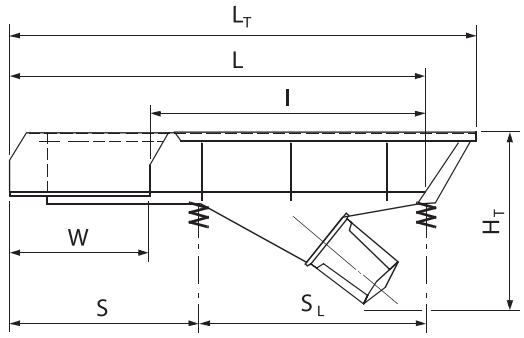

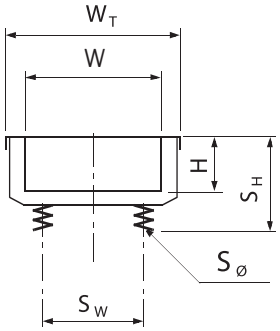

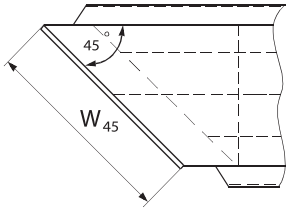

Auswahl der Vibrationsförderrinne

- Nach Breite der Einlauföffnung der zu beschickenden Anlage.
- Nach Produktgröße des zu dosierenden Materials.
- Nach Chargengröße / Kapazität pro Stunde.

INSTALLATION ANFORDERUNGEN (mm)															
Type	Vibrator	W	H	L	W_{45}	I	W_T	H_T	L_T	S_W	S_H	S_L	S	$S_Ø$	Gewicht (kg)
CCE 020/0080	4D	200	80	800	280	600	290	350	890	200	165	500	270	8	28
CCE 020/0100	4D	200	80	1000	280	800	290	370	1090	200	165	650	330	8	32
CCE 020/0120	4D	200	80	1200	280	1000	290	400	1290	200	165	755	425	8	36
CCE 020/0140	4D	200	80	1400	280	1200	290	430	1490	200	165	800	580	8	40
CCE 040/0080	8D	400	160	800	560	400	510	475	950	275	265	340	440	8	60
CCE 040/0120	8D	400	160	1200	560	800	510	515	1350	340	280	640	565	12	80
CCE 040/0160	8D	400	160	1600	560	1200	510	575	1750	340	280	965	615	12	100
CCE 050/0150	20D	500	160	1500	710	1000	615	560	1650	440	290	880	600	12	110
CCE 080/0150	50D	800	280	1500	N/A	700	920	710	1730	720	490	1000	500	12	350
CCE 100/0150	100D	1000	280	1500	N/A	500	1120	950	1730	920	540	1000	500	18	500

SKAKO VIBRATION behält sich alle Rechte zu ändern oder zu verbessern, den oben genannten Spezifikationen ohne Ankündigung 28-09-2017

Für weitere Informationen über exakte Einbau- und Einsatzmöglichkeiten sowie Anlagenabmessungen stehen wir Ihnen gerne zur Verfugung.

SKAKO

Vorratsbunker Typ FVE-1N
Vibrationsförderrinnen Typ CCE-1NF

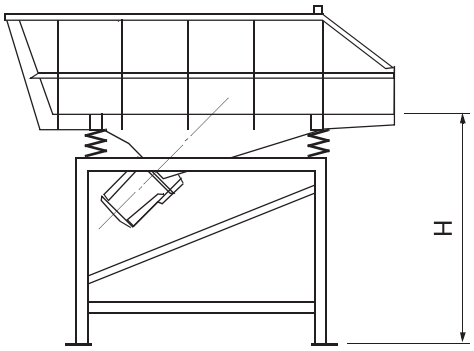

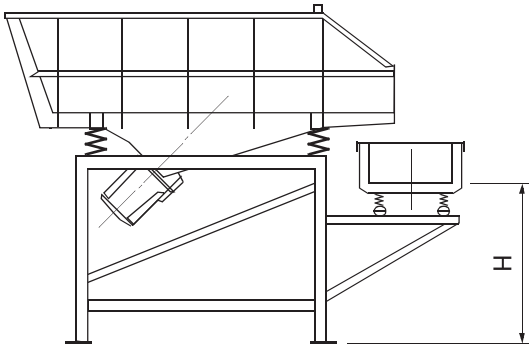

Niedrigste Einbauhöhe H	
Typ	**H**
FVE 071/0125M1NL	450
FVE 140/0250M1NL	480
FVE 280/0500M1NL	560
FVE 560/1000M1NL	700
FVE 1120/2000M1NL	880
FVE 2240/4000M1NL	1100

Niedrigste Einbauhöhe H					
Typ	**071/0125**	**140/0250**	**280/0500**	**560/1000**	**1120/2000**
CCE 020/0080	320	360	430	580	750
CCE 020/0100	340	360	430	580	750
CCE 020/0120	370	370	430	580	750
CCE 020/0140	400	400	430	580	750
CCE 040/0080	370	370	370	500	670
CCE 040/0120	410	410	410	500	670
CCE 040/0160	470	470	470	500	670
CCE 050/0150	450	450	450	500	670
CCE 080/0150	480	480	480	480	550
CCE 100/0150	720	720	720	720	720

Füllvolumen / Tragkraft FV-Vorratsbunker		
Typ	**Litres**	**kg/max.**
FVE 071/0125M1NL	71	125
FVE 140/0250M1NL	140	250
FVE 280/0500M1NL	280	500
FVE 560/1000M1NL	560	1000
FVE 1120/2000M1NL	1120	2000
FVE 2240/4000M1NL	2240	4000

SKAKO VIBRATION´s Modulsystem seriengefertigter FV-Vorratsbunker und Standard- Vibrationsföderrinnen bietet die individuelle Lösung für Ihren Bedarf.

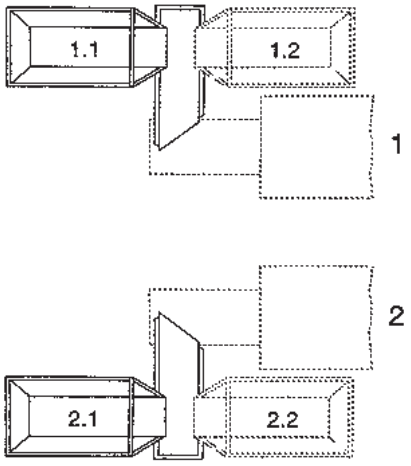

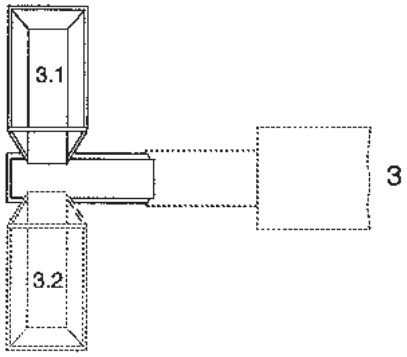

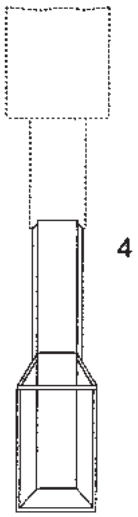

Für weitere Informationen über exakte Einbau- und Einsatzmöglichkeiten sowie Anlagenabmessungen stehen wir Ihnen gerne zur Verfugung.