SKAKOGAB

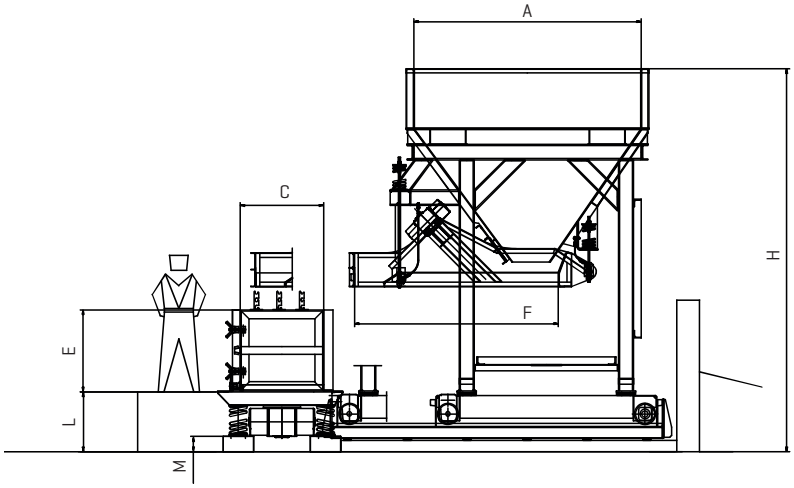

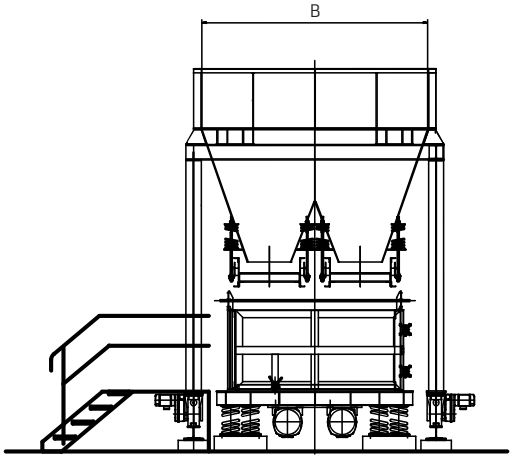

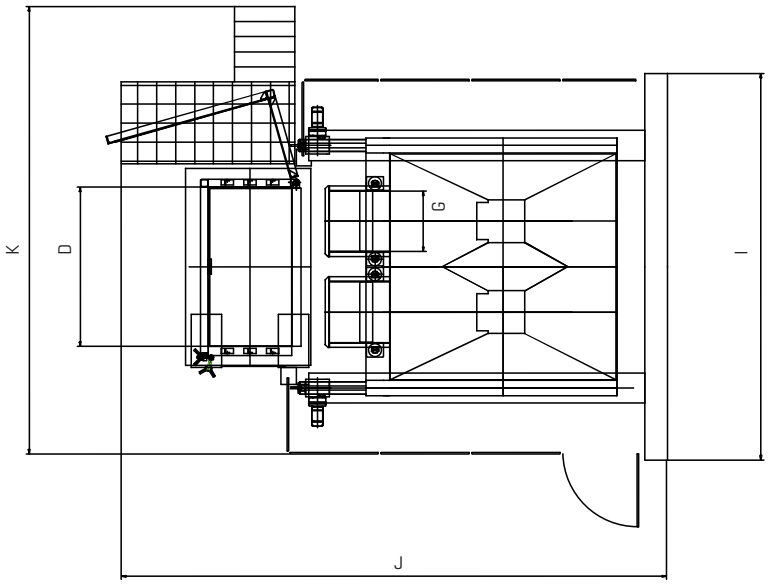

EINBAUABMESSUNGEN (mm)												
A	B	C	D	E	F	G	H	I	J	K	L	M
3000	3000	1100	2100	1100	2600	800	5000	5100	7200	5900	800	200

MOTOR LEISTUNG (kW)	
TRÉMIE	2 x 0,32
Siloausgeber FCU080/0260m2C	2 x 3,0
Vibrationstisch S1U100/0200M1C	2 x 7,0

Silo-Füllvolumen	10 m³
Körnung	60-150 mm
GABIONEN-befüllzeit	3 min

12-05-2013

Für weitere informationen zur optimalen anlagenausführung und installationsmöglichkeiten setzen sie sich bitte mit sKaKO VibratiOn in Verbindung

SKAKOGAB
- mit Feinmaterial-Ausschleusung (Option)

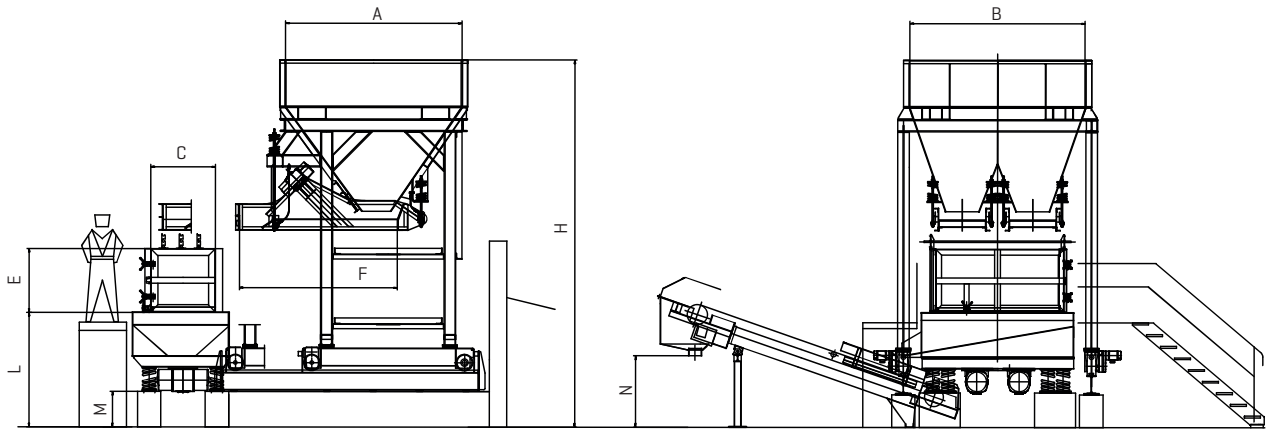

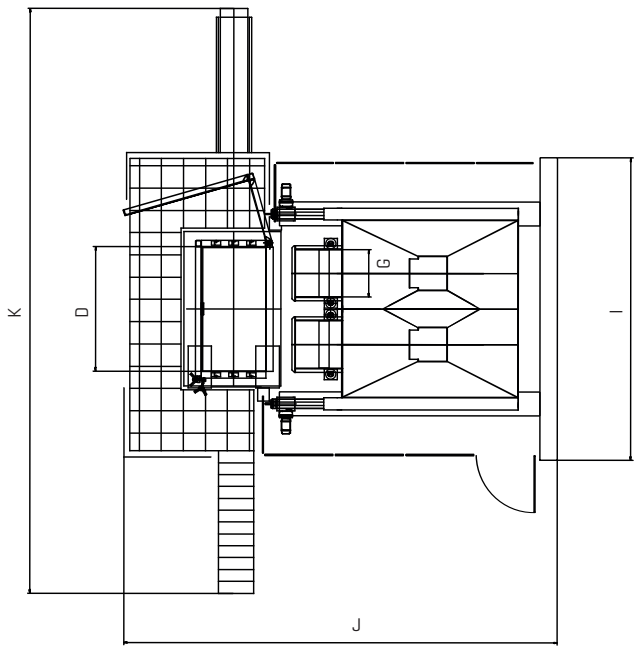

EINBAUABMESSUNGEN (mm)													
A	B	C	D	E	F	G	H	I	J	K	L	M	N
3000	3000	1100	2100	1100	2600	800	6200	5100	7200	9800	1900	600	1200

PUISSANCE (kW)	
Einfülltrichter / silo	2 x 0,32
Siloausgeber FCU080/0260M2C	2 x 3,0
Vibrationstisch S1U100/0200M1C	2 x 7,0
Förderband 500 x 4500	1,1

Silo-Füllvolumen	10 m³
Körnung	60-150 mm
GABIONEN-befüllzeit	3 min

SKAKO VIBRATION ist berechtigt obige Angaben ohne vorherige Ankündigung zu ändern bzw. zu optimieren 12-05-2013

Für weitere informationen zur optimalen anlagenausführung und installationsmöglichkeiten setzen sie sich bitte mit sKaKO VibratiOn in Verbindung